PŘED PROVÁDĚNÍM VÝKOPOVÝCH PRACÍ NUTNO KABEL VYTYČIT !
RUČNÍ VÝKOP MIN. 1m NA OBĚ STRANY OD KABELU !

PŘI VÝSTAVBĚ

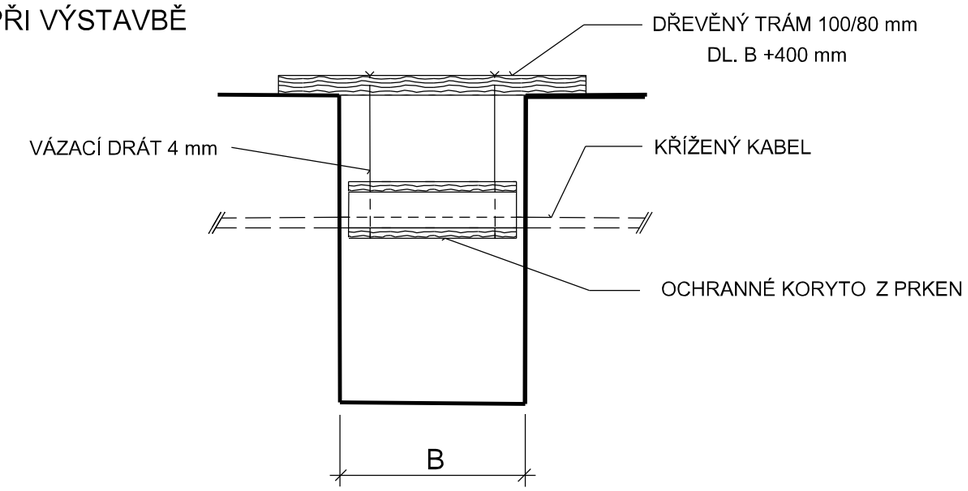

ÚPRAVA PO DOKONČENÍ - NENÍ DODRŽENA ČSN 736005

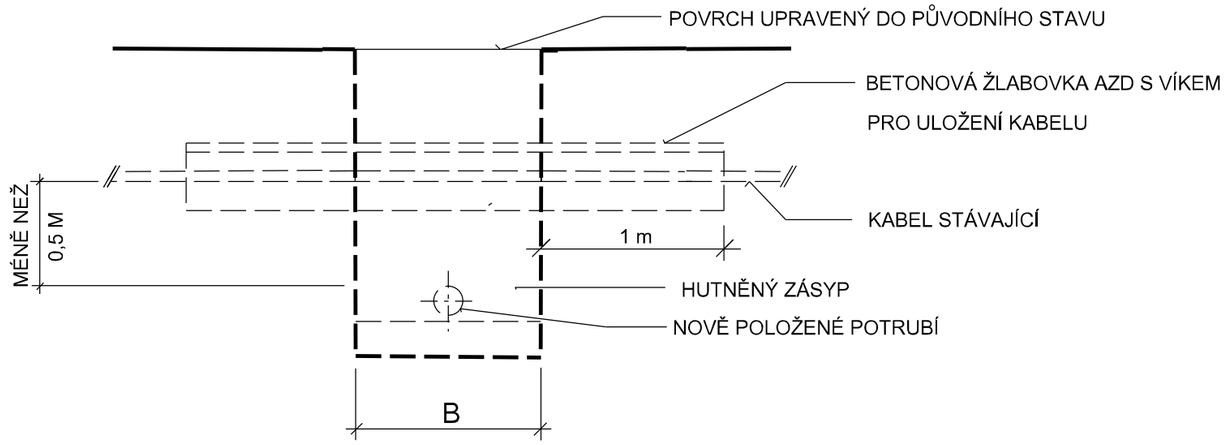

ÚPRAVA PO DOKONČENÍ - DODRŽENA ČSN 736005

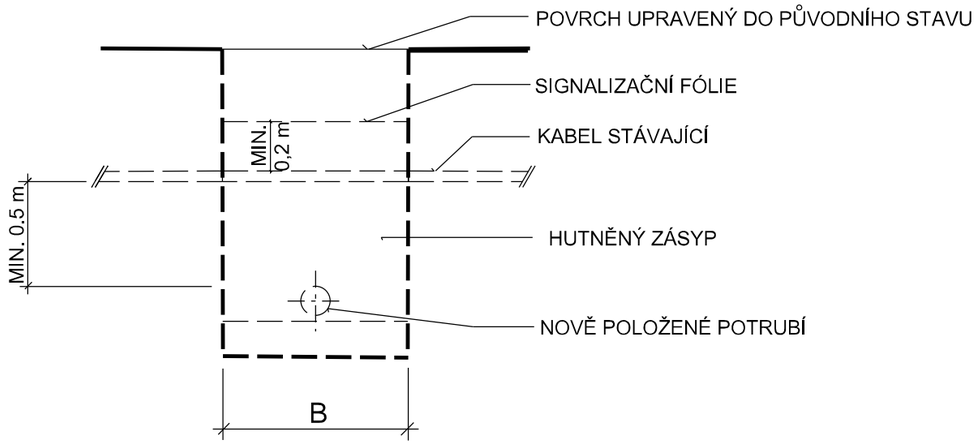

Revize	Popis revize	Datum revize
–	-	-

AQUA PROCON s.r.o.
Projektová a inženýrská společnost
Palackého tř. 12, 612 00 Brno
tel.: +420 541 426 011
E-mail: info@aquaprocon.cz
www.aquaprocon.cz

Vedoucí projektu	Ing. Jan Polášek
Vedoucí dílčího projektu	Ing. Monika Fazekas
Zodpovědný projektant	Ing. Monika Fazekas
Vypracoval	Ing. Hana Dvořáková
Kontroloval	Ing. Jan Polášek

Investor	Město Pohořelice
Objednatel	Město Pohořelice

Formát	1A4	*Měřítko*		*Stupeň*	ZD	*Datum*	11/2018	*Zakázkové číslo*	1495218-18

Projekt POHOŘELICE - VELKÝ DVŮR, KANALIZACE

D - Dokumentace objektů a technických a technologických zařízení
D.1 - Dokumentace stavebního nebo inženýrského objektu
D.1.1 - SO 01 KANALIZAČNÍ STOKY

Souprava

Příloha	*Číslo přílohy*	*Revize*
VZOROVÝ VÝKRES KŘÍŽENÍ STOKY S KABELY	D.1.1.11	0